Ideal Standard

JOY

BC782A5

JOY | Miscelatore lavabo 48x170x313 mm con finiture magnetic grey, con troppopieno | Easy-Fix, Aeratore nascosto, EcoFlow, EPD, FirmaFlow, Tecnologia PVD

Immagine & disegno

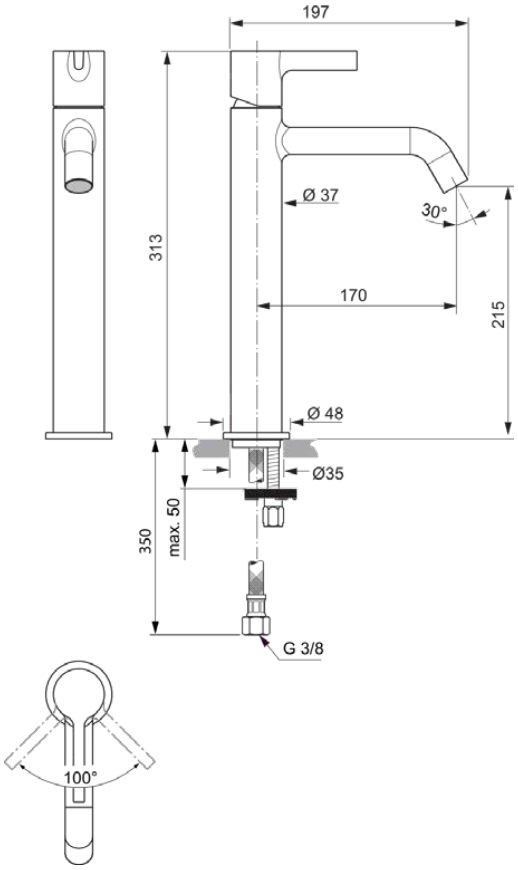

Informazioni generali

Sotto categoria di prodotto	Miscelatore lavabo
Brand	Ideal Standard
Nome Collezione	JOY
Designer	Palomba Serafini Associati
Codice colore	A5
Descrizione colore	Magnetic Grey
Finitura della superficie	Satinato
Altezza (mm)	313
Larghezza (mm)	48
Lunghezza /Sporgenza (mm)	202.5
Metodo di fissaggio	EasyFix
Codice EAN	3800861087274
Con EPD	Sì
Peso netto (Kg)	1.58

Caratteristiche

- EasyFix
- Aeratore nascosto
- EcoFlow
- EPD
- FirmaFlow
- Tecnologia PVD

Downloads

- BIM-UK
- EPD
- Dichiarazione di conformità
- Istruzioni di montaggio
- Elenco delle parti di ricambio

Standard di prodotto & certificazioni

Standard	DIN EN 248 | DIN 4109-1 | DIN EN 817
Nome del certificato ACS	19 ACC LY 744

Specifiche di prodotto

Quantità di piastre	1
Con collegamento al sistema di gestione degli edifici	No
Cartuccia FirmaFlow	Sì
Tipo di controllo della temperatura	Funzionamento manuale
Con maniglia/e	Sì
Quantità di maniglie	1
Posizione della maniglia	top
Con doccetta estraibile	No
Con uscita	Sì
Modello bocca di erogazione	Fissato
Modello di scarico del rubinetto	Aeratore
Scarico del rubinetto regolabile	No

Facciamo il possibile per garantire l'accuratezza delle informazioni fornite. Tuttavia, non possiamo garantirlo e non ci assumiamo alcuna responsabilità per eventuali informazioni errate.

Visibilità scarico del rubinetto	A scomparsa
Scarico rubinetto antivandalo	No
Materiale bocca di erogazione	Tubo
Modello a bassa pressione	No
Con rosone (i)	Sì
Forma rosone (i)	Rotondo
Conforme a DVGW	No
Materiale del corpo	Ottone
Coperchio superficie	coated
Con set di scarico	No
Tecnologia Easy-Fix	Sì
Tecnologia BlueStart	No
Tecnologia Cool Body	No
Con limitatore di flusso	Sì
Tecnologia PVD	Sì
Tecnologia IdealPure	No
Tecnologia IdealPlus	No
Portata massima a 300 kPa (l)	5
Tecnologia valvola	FirmaFlow
	Cartuccia monocomando
Attivazione dell'acqua	Sollevato
Fissaggio della cartuccia	Anello filettato
Dimensione nominale valvola	28

Facciamo il possibile per garantire l'accuratezza delle informazioni fornite. Tuttavia, non possiamo garantirlo e non ci assumiamo alcuna responsabilità per eventuali informazioni errate.

Ideal Standard

Il tuo contatto locale:

België • Belgique
Ideal Standard Produktions GmbH
Ikaroslaan 18
B-1930 Zaventem
✆ +32 2 325 66 00
🖷 +32 2 325 66 01
www.idealstandard.be

Éire
Ideal Standard Éire
2nd Floor, Unit 3103 Lake Drive Citywest
Business Campus Tallaght Dublin 24 YXW2
✆ +353 1 4564525
www.idealstandard.ie

Österreich
Ideal Standard GmbH
Zweigniederlassung Österreich
Erzherzog-Karl-Str. 131–135
1220 Wien Österreich
✆ +43 125 66 222-0
🖷 +43 125 66 222-625
www.idealstandard.at

България
Идеал Стандарт - Видима АД
ул. "Марин Попов" 53
гр. Севлиево, 5400
✆ +359 885 938 880
✉ office@idealstandard.com
www.idealstandard.bg

España
Ideal Standard Iberia S.L.U
Riera Principal Nr. 8
08328 Alella (Barcelona - España)
✆ +34 93 561 80 00
www.idealstandard.es

Polska
Ideal Standard Polska
Ul, Ostrowskiego 7
53-238 Wroclaw
✆ +48 71 78 68 301
www.idealstandard.po

Česká republika
Ideal Standard s.r.o.
Zemska 623
41574 Teplice
✆ +420 (0)-417-265 11
🖷 +420 (0)-417-265 15
www.idealstandard.cz

Ελλάδα
Ideal Standard S. A. Γραφεία Αθηνών:
Λ. Μεσογείων 265, 15451 N.
Ψυχικό, Αθήνα
✆ +2106790800
www.idealstandard.gr

România
Ideal Standard Representative Office România
Calea Victoriei 109, Etaj 1, Sector 1
Bucureşti, 010069
✆ +40 746 050 408
✉ officebucharest@idealstandard.com
www.ideal-standard.ro

Hrvatska
Ideal Standard Hrvatska
Lopatinečka ul. 8
10000, Zagreb
✆ +385 91 229 9304
www.idealstandard.hr

France
Ideal Standard France - Siège social
39Rue St. Sabin
75011 Paris
✆ +33 (0)1 49 38 81 34
✉ sav.idealstandard@idealstandard.com
(demandes techniques) /
devis.chantier@idealstandard.com
(demandes commerciales)
www.idealstandard.fr

Srbija
Ideal Standard - Vidima AD
Drinčićeva br.19, I sprat, stan br.8
11000 Beograd Srbija
✆ +381 11 7138 058
www.idealstandard.rs

Danmark
Ideal Standard Skandinavia AS
Tulipvij 1
7100 Vejle (Denmark)
✆ +45 758 410 10
🖷 +45 758 410 24
www.idealstandard.dk

Italia
Ideal Standard (Italia) Srl
Via Giosuè Borsi 9
20143 Milano, Italia
✆ +39 (0)2 28881
✉ info@idealstandard.it
www.idealstandard.it

United Kingdom
Ideal Standard (UK) Ltd
The Bathroom Works National Avenue
Kingston Upon Hull
HU5 4HS
✆ +44 (0)-1482 346 461
🖷 +44 (0)-1482 445 886
www.idealstandard.co.uk

Deutschland
Ideal Standard GmbH
Euskirchener Straße 80
53121 Bonn
✆ +49 (0)228 521-0
🖷 +49 (0)228 521-241
✉ idealstandard.de@idealstandard.com
ww.idealstandard.de

Nederland
Ideal Standard Nederland
L. J. Costerstraat 30 - Postbus 7
5900 AA Venlo
✆ +31 (0)-77 355 08 08
🖷 +31 (0)-77 354 21 86
www.idealstandard.nl

Facciamo il possibile per garantire l'accuratezza delle informazioni fornite. Tuttavia, non possiamo garantirlo e non ci assumiamo alcuna responsabilità per eventuali informazioni errate.