Ideal Standard

MELANGE

A6662AA

MELANGE | Miscelatore ad incasso per vasca/doccia 163x59x193.5 mm con finiture cromato, Kit 1 required (A1300), 27.0 l/min (3 bar) | EPD, SmartShine

Immagine & disegno

Ideal Standard

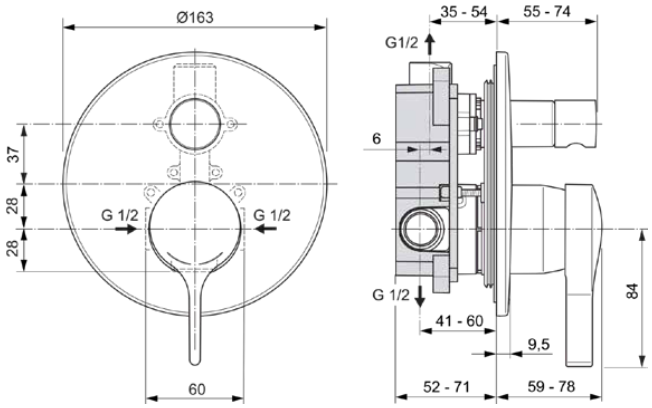

Informazioni generali

Categoria di prodotto:	Miscelatori vasca-doccia
Sotto categoria di prodotto:	Miscelatore ad incasso per vasca/doccia
Brand:	Ideal Standard
Nome Collezione:	MELANGE
Designer:	Artefakt
Colour:	AA - Cromato
Finitura della superficie:	lucido
Altezza (mm):	193.5
Larghezza (mm):	163
Lunghezza / Profondità (mm):	59 - 78
Metodo di fissaggio:	Kit 1 necessario
Kit da corpo incasso consigliato:	A1300
Peso netto (Kg):	0.73
Codice EAN:	4015413338684

Placca in metallo spessore 10 mm, maniglia lineare e deviatore. Da completare con corpo ad incasso A1300NU, provvisto di cartuccia a dischi ceramici 47 mm con limitatore della temperatura.

Caratteristiche

EPD

SmartShine

Download

- EPD
- Declaration of Conformity
- Installation Guide
- Spare Parts List

Specifiche di prodotto

Quantità di piastre:	1
Numero di maniglie:	1
Codice colore:	AA
Descrizione colore:	cromato
Tecnologia Cool Body:	No
ON / OFF Connettori a S:	No
Tempo di risciacquo regolabile:	No
Posizione della maniglia:	Davanti
Materiale:	Metallo
Materiale rosone (i):	Ottone
Materiale:	Ottone
Portata massima a 3 bar (l):	27.0
Portata massima a 3 bar (l) per tutte le uscite:	27/20.5
Portata massima a 3 bar (l) per la doccetta:	27
Portata massima a 3 bar (l) per l'uscita principale:	20.5

Facciamo il possibile per garantire l'accuratezza delle informazioni fornite. Tuttavia, non possiamo garantirlo e non ci assumiamo alcuna responsabilità per eventuali informazioni errate.

MELANGE

A6662AA

MELANGE | Miscelatore ad incasso per vasca/doccia 163x59x193.5 mm con finiture cromato, Kit 1 required (A1300), 27.0 l/min (3 bar) | EPD, SmartShine

Specifiche di prodotto

Pressione massima di esercizio (bar):	10
Pressione minima di esercizio (bar):	0.5
Connettori a S a rumore ridotto:	No
Tecnologia PVD:	No
Forma attacco (i):	Rotondo
Smartshine:	Sì
Tipologia finitura:	cromato
Finitura della superficie:	lucido
Tipo di maniglia:	Leva di comando
Tipologia di controllo della temperatura:	Funzionamento manuale
Con giunti a S:	No
Con valvola di non ritorno:	No
Con deviatore:	Sì
Con rosone (i):	Sì
Con maniglia/e:	Sì
Con doccetta:	No
Con soffione doccia:	No
Con vello sigillante:	No
Con kit doccia:	No
Metodo di fissaggio:	Kit 1 necessario
Metodo di montaggio:	A muro/incasso

Facciamo il possibile per garantire l'accuratezza delle informazioni fornite. Tuttavia, non possiamo garantirlo e non ci assumiamo alcuna responsabilità per eventuali informazioni errate.

Ideal Standard

Il tuo contatto locale:

België • Belgique
Ideal Standard Produktions GmbH
Ikaroslaan 18
B-1930 Zaventem
✆ +32 2 325 66 00
+32 2 325 66 01
www.idealstandard.be

Éire
Ideal Standard Éire
2nd Floor, Unit 3103 Lake Drive Citywest
Business Campus Tallaght Dublin 24 YXW2
✆ +353 1 4564525
www.idealstandard.ie

Österreich
Ideal Standard GmbH
Zweigniederlassung Österreich
Erzherzog-Karl-Str. 131–135
1220 Wien Österreich
✆ +43 125 66 222-0
+43 125 66 222-625
www.idealstandard.at

България
Идеал Стандарт - Видима АД
ул. "Марин Попов" 53
гр. Севлиево, 5400
✆ +359 885 938 880
✉ office@idealstandard.com
www.idealstandard.bg

España
Ideal Standard Iberia S.L.U
Riera Principal Nr. 8
08328 Alella (Barcelona - España)
✆ +34 93 561 80 00
www.idealstandard.es

Polska
Ideal Standard Polska
Ul, Ostrowskiego 7
53-238 Wroclaw
✆ +48 71 78 68 301
www.idealstandard.po

Česká republika
Ideal Standard s.r.o.
Zemska 623
41574 Teplice
✆ +420 (0)-417-265 11
+420 (0)-417-265 15
www.idealstandard.cz

Ελλάδα
Ideal Standard S. A. Γραφεία Αθηνών:
Λ. Μεσογείων 265, 15451 N.
Ψυχικό, Αθήνα
✆ +2106790800
www.idealstandard.gr

România
Ideal Standard Representative Office România
Calea Victoriei 109, Etaj 1, Sector 1
București, 010069
✆ +40 746 050 408
✉ officebucharest@idealstandard.com
www.ideal-standard.ro

Hrvatska
Ideal Standard Hrvatska
Lopatinečka ul. 8
10000, Zagreb
✆ +385 91 229 9304
www.idealstandard.hr

France
Ideal Standard France - Siège social
39Rue St. Sabin
75011 Paris
✆ +33 (0)1 49 38 81 34
✉ sav.idealstandard@idealstandard.com
(demandes techniques) /
devis.chantier@idealstandard.com
(demandes commerciales)
www.idealstandard.fr

Srbija
Ideal Standard - Vidima AD
Drinčićeva br.19, I sprat, stan br.8
11000 Beograd Srbija
✆ +381 11 7138 058
www.idealstandard.rs

Danmark
Ideal Standard Skandinavia ApS
Fynsvej 9
5500 Middelfart (Denmark)
✆ +45 75 84 10 10
www.idealstandard.dk

Italia
Ideal Standard (Italia) Srl
Via Giosuè Borsi 9
20143 Milano, Italia
✆ +39 (0)2 28881
✉ info@idealstandard.it
www.idealstandard.it

United Kingdom
Ideal Standard (UK) Ltd
The Bathroom Works National Avenue
Kingston Upon Hull
HU5 4HS
✆ +44 (0)-1482 346 461
+44 (0)-1482 445 886
www.idealstandard.co.uk

Deutschland
Ideal Standard GmbH
Euskirchener Straße 80
53121 Bonn
✆ +49 (0)228 521-0
+49 (0)228 521-241
✉ idealstandard.de@idealstandard.com
www.idealstandard.de

Nederland
Ideal Standard Nederland BV
Hambakenwetering 3
5231 DD 's-Hertogenbosch
✆ +31 (0)-77 355 08 08
+31 (0)-77 354 21 86
www.idealstandard.nl

Facciamo il possibile per garantire l'accuratezza delle informazioni fornite. Tuttavia, non possiamo garantirlo e non ci assumiamo alcuna responsabilità per eventuali informazioni errate.