Ideal Standard

Miscelatore

Joy

Ideal Standard

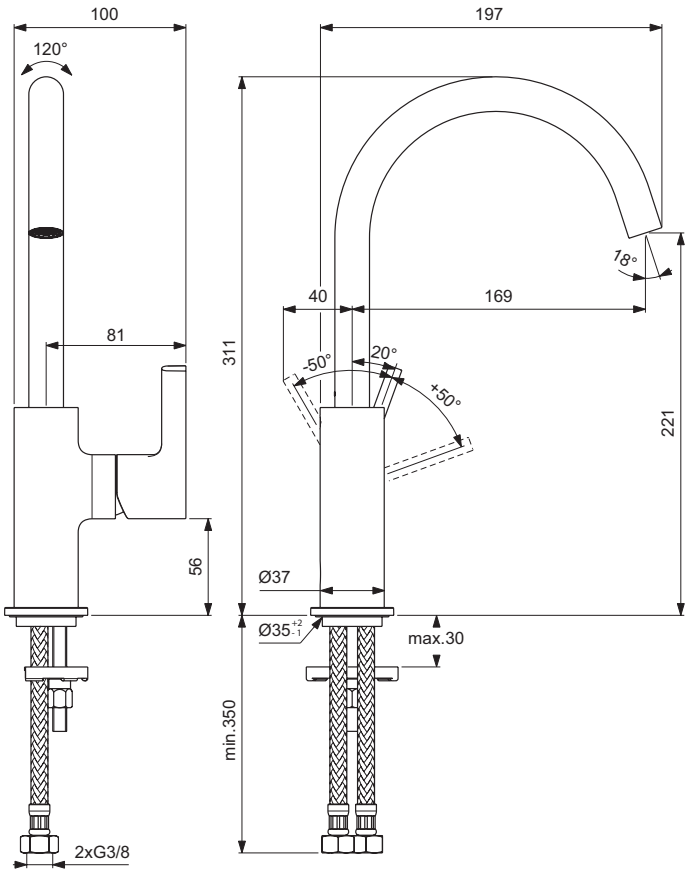

Codice: **BC778GN**

Miscelatore monocomando lavabo a bocca alta

Miscelatore monocomando lavabo a bocca alta. Con bocca di erogazione girevole, aeratore M16,5x1 con portata massima 5 l/min e cartuccia da 28 mm. Sporgenza bocca di erogazione 169 mm, altezza 221 mm. Tubi flessibili con attacco G3/8". Sistema di fissaggio Easy Fix.

Colore: GN - Silver storm

Tecnologia: FirmaFlow

Caratteristiche: .Easy Fix
.Limitatore della temperatura

Scopri piú dettagli:

Montaggio:	Da appoggio
Tipo di funzionamento:	Leva singola
Riconoscimenti:	DIN EN 817¦ DIN 4109 Gruppe 1
Pressione di esercizio:	3
Portata (litri):	5
Fori della rubinetteria:	1
Peso netto (kg):	1.26
Materiale:	Ottone cromato
Designer:	Palomba Serafini Associati
Altezza (mm):	311
Larghezza (mm):	99
Profondità (mm):	197
Forma:	Rotondo

Ideal Standard (Italia) Srl
Via Giosuè Borsi 9, 20143 Milano, Italia - Tel: +39 (0)2 28881
Email: info@idealstandard.it - Web: www.idealstandard.it