Mobili

Conca

Ideal Standard

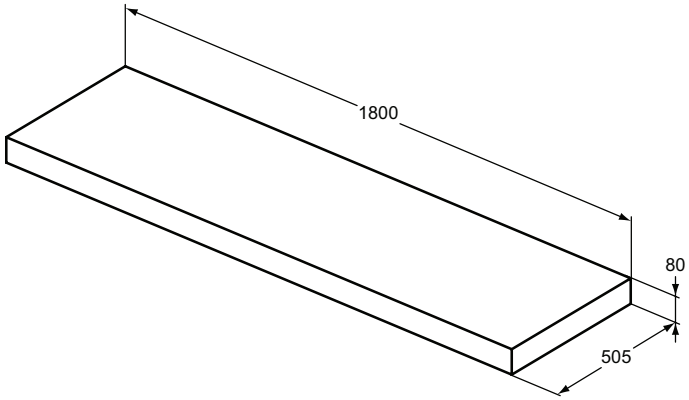

Codice: **T3954Y4**

Mensola 1800x505x80 mm

Mensola in truciolare nobilitato, profondità 505 mm e spessore 80 mm. Disponibile in 3 finiture laccate opache e in 3 finiture legno impiallacciate. L'installazione sospesa viene garantita grazie all'abbinamento alle staffe di fissaggio (U842867), da acquistare separatamente. La mensola viene fornita senza taglio.

Colore: Y4 - Rovere affumicato scuro

Scopri piú dettagli:

Tipologia:	Mensola
Montaggio:	Sospeso
Fori della rubinetteria:	0
Peso netto (kg):	19
Materiale:	MDF laccato
Designer:	Palomba Serafini Associati
Altezza (mm):	80
Larghezza (mm):	1800
Profondità (mm):	505
Forma:	Rettangolare

Ideal Standard (Italia) Srl
Via Giosuè Borsi 9, 20143 Milano, Italia - Tel: +39 (0)2 28881
Email: info@idealstandard.it - Web: www.idealstandard.it