Mobili

Conca

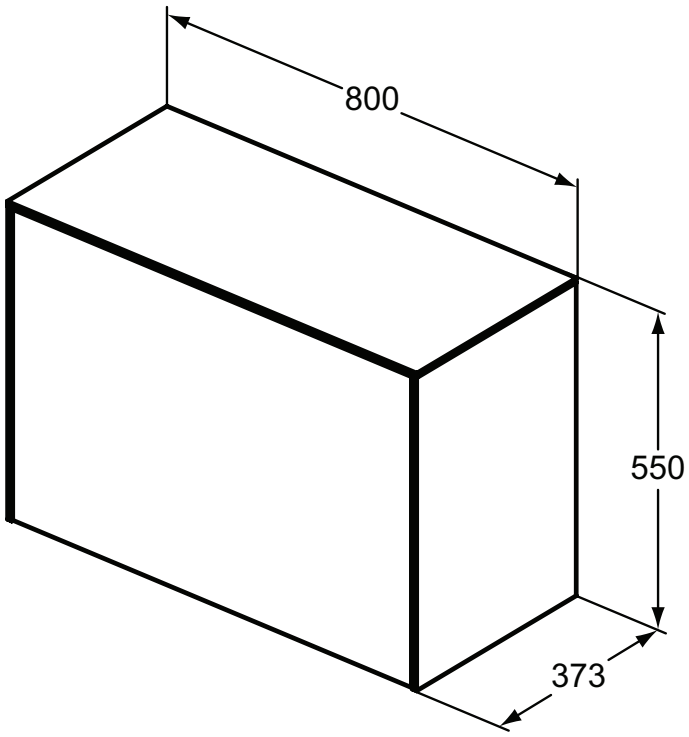

Codice: **T4318Y1**

Mobile sottolavabo 800x372x550 mm

Mobile sottolavabo, profondità 372 mm e altezza 550 mm, con 1 cassetto interno ed 1 cassetto esterno ad estrazione totale. Dotato di tecnologia push open e soft close combinate in un unico sistema. Cassetti in metallo sottile ed interni del mobile color antracite. Disponibile in 3 finiture laccate opache e in 3 finiture legno impiallacciate. Il mobile viene fornito in diverse versioni: A. senza piano da appoggio, per l'abbinamento ai piani in gres porcellanato o alle mensole¦ B. con piano da appoggio non forato¦ C. con piano da appoggio preforato centralmente¦ D. con piano da appoggio da forare, fornendo i dettagli tramite l'apposito modulo.

Colore: Y1 - Bianco laccato opaco

Scopri piú dettagli:

Montaggio:	Sospeso
Peso netto (kg):	35.2
Materiale:	MDF laccato
Designer:	Palomba Serafini Associati
Altezza (mm):	550
Larghezza (mm):	800
Profondità (mm):	373
Forma:	Rettangolare

Ideal Standard (Italia) Srl
Via Giosuè Borsi 9, 20143 Milano, Italia - Tel: +39 (0)2 28881
Email: info@idealstandard.it - Web: www.idealstandard.it