Ideal Standard

Piatti doccia

Ultra Flat S

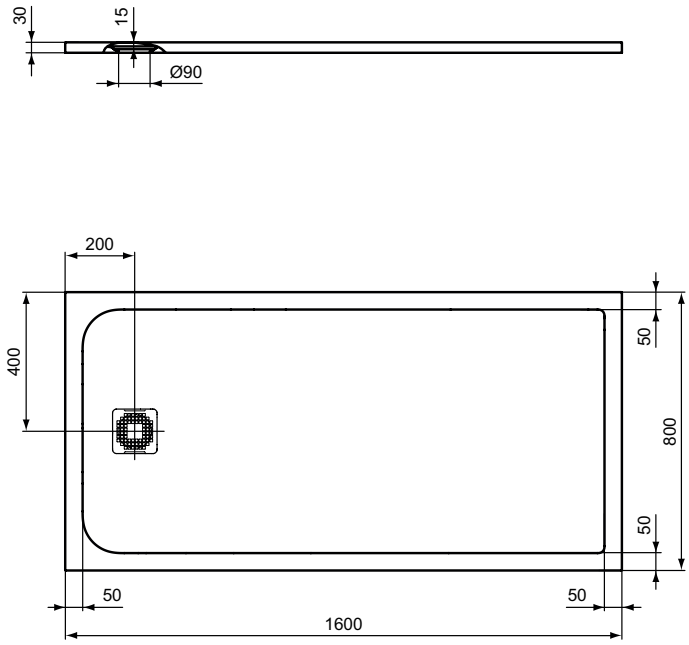

Codice: **K8276DD**

Piatto doccia in Ideal Solid® con taglio su misura

Piatto doccia in Ideal Solid® con taglio su misura.
Da abbinare al sifone di scarico K936367, da ordinare separatamente.

Colore: DD - Configurable

Tecnologia: Ideal Solid

Caratteristiche: .Batteriostatico
.Resistente ai detergenti
.Resistente alla luce
.Piatto doccia ultra sottile
.Antiscivolo
.Opzione personalizzazione
.Facile riparazione

Scopri piú dettagli:

Tipologia:	Piatto doccia quadrato/ rettangolare
Peso netto (kg):	41.2
Materiale:	Materiale Solid SurFace
Altezza (mm):	30
Larghezza (mm):	800
Lunghezza (mm):	1600
Forma:	Rettangolare

Ideal Standard (Italia) Srl
Via Giosuè Borsi 9, 20143 Milano, Italia - Tel: +39 (0)2 28881
Email: info@idealstandard.it - Web: www.idealstandard.it