Ideal Standard

# CONNECT

# E504701

CONNECT | Sottopiano lavabo 550x380x175 mm con finiture bianco lucido, senza foro rubinetteria, con troppopieno | Lavabo salvaspazio

## Immagine & disegno

Ideal Standard

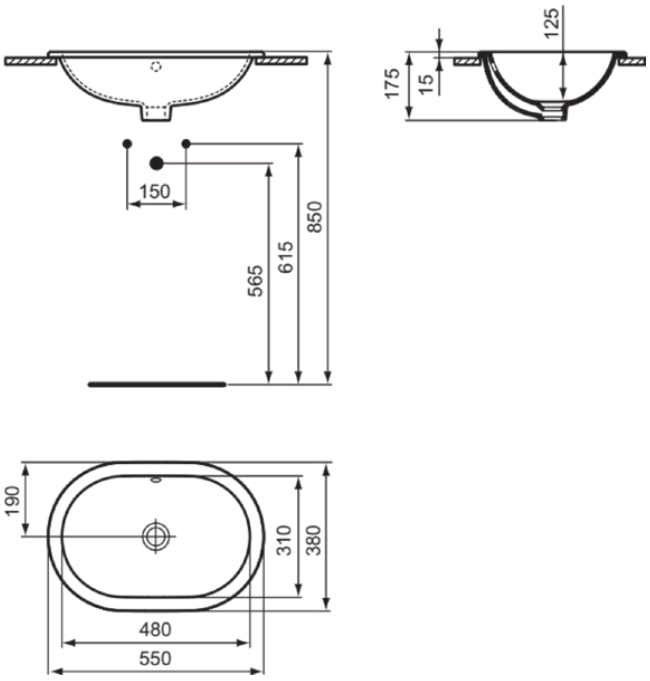


## Informazioni generali

| | |
|---|---|
| Categoria di prodotto: | Lavabi |
| Sotto categoria di prodotto: | Sottopiano lavabo |
| Brand: | Ideal Standard |
| Nome Collezione: | CONNECT |
| Designer: | Ideal Standard |
| Colour: | 01 - Bianco Lucido |
| Finitura della superficie: | lucido |
| Altezza (mm): | 175 |
| Larghezza (mm): | 550 |
| Lunghezza / Profondità (mm): | 380 |
| Peso netto (Kg): | 6.75 |
| Codice EAN: | 5017830446897 |

Con troppopieno, senza foro per la rubinetteria. Dima a corredo. Vedi tabelle di compatibilità a partire da pag. 72.

## Prodotti inclusi

EEEV39067: Cutout templates

## Caratteristiche

Lavabo salvaspazio

## Download

- EPD

## Standard di prodotto & certificazioni

| | |
|---|---|
| Certificazioni: | EN 14688 |
| Classificazione DoP: | CL25 |

## Specifiche di prodotto

| | |
|---|---|
| Codice colore: | 01 |
| Descrizione colore: | bianco lucido |
| Modello ad angolo: | No |
| Lato inferiore rettificato: | No |
| Con occhiello per catena: | No |
| Materiale: | Ceramica |
| Materiale: | Finefireclay |
| Numero fori rubinetteria: | 0 |
| Numero di bacini: | 1 |
| Troppopieno visibile: | Sì |
| Tecnologia PVD: | No |
| Plateau di supporto: | Nulla |
| Finitura della superficie: | lucido |
| Tipo di troppopieno: | Rotondo |

Facciamo il possibile per garantire l'accuratezza delle informazioni fornite. Tuttavia, non possiamo garantirlo e non ci assumiamo alcuna responsabilità per eventuali informazioni errate.

# CONNECT

# E504701

CONNECT | Sottopiano lavabo 550x380x175 mm con finiture bianco lucido, senza foro rubinetteria, con troppopieno | Lavabo salvaspazio

## Specifiche di prodotto

| | |
|---|---|
| A parete: | No |
| Con tappo di scarico: | No |
| Con troppopieno: | Sì |
| Con sifone incluso: | No |
| Fissaggi inclusi: | No |
| Metodo di montaggio: | Su mobile |

Facciamo il possibile per garantire l'accuratezza delle informazioni fornite. Tuttavia, non possiamo garantirlo e non ci assumiamo alcuna responsabilità per eventuali informazioni errate.

Ideal Standard

## Il tuo contatto locale:

**België • Belgique**
Ideal Standard Produktions GmbH
Ikaroslaan 18
B-1930 Zaventem
✆ +32 2 325 66 00
+32 2 325 66 01
www.idealstandard.be

**Éire**
Ideal Standard Éire
2nd Floor, Unit 3103 Lake Drive Citywest
Business Campus Tallaght Dublin 24 YXW2
✆ +353 1 4564525
www.idealstandard.ie

**Österreich**
Ideal Standard GmbH
Zweigniederlassung Österreich
Erzherzog-Karl-Str. 131–135
1220 Wien Österreich
✆ +43 125 66 222-0
+43 125 66 222-625
www.idealstandard.at

**България**
Идеал Стандарт - Видима АД
ул. "Марин Попов" 53
гр. Севлиево, 5400
✆ +359 885 938 880
✉ office@idealstandard.com
www.idealstandard.bg

**España**
Ideal Standard Iberia S.L.U
Riera Principal Nr. 8
08328 Alella (Barcelona - España)
✆ +34 93 561 80 00
www.idealstandard.es

**Polska**
Ideal Standard Polska
Ul, Ostrowskiego 7
53-238 Wroclaw
✆ +48 71 78 68 301
www.idealstandard.po

**Česká republika**
Ideal Standard s.r.o.
Zemska 623
41574 Teplice
✆ +420 (0)-417-265 11
+420 (0)-417-265 15
www.idealstandard.cz

**Ελλάδα**
Ideal Standard S. A. Γραφεία Αθηνών:
Λ. Μεσογείων 265, 15451 N.
Ψυχικό, Αθήνα
✆ +2106790800
www.idealstandard.gr

**România**
Ideal Standard Representative Office România
Calea Victoriei 109, Etaj 1, Sector 1
București, 010069
✆ +40 746 050 408
✉ officebucharest@idealstandard.com
www.ideal-standard.ro

**Hrvatska**
Ideal Standard Hrvatska
Lopatinečka ul. 8
10000, Zagreb
✆ +385 91 229 9304
www.idealstandard.hr

**France**
Ideal Standard France - Siège social
39Rue St. Sabin
75011 Paris
✆ +33 (0)1 49 38 81 34
✉ sav.idealstandard@idealstandard.com
(demandes techniques) /
devis.chantier@idealstandard.com
(demandes commerciales)
www.idealstandard.fr

**Srbija**
Ideal Standard - Vidima AD
Drinčićeva br.19, I sprat, stan br.8
11000 Beograd Srbija
✆ +381 11 7138 058
www.idealstandard.rs

**Danmark**
Ideal Standard Skandinavia ApS
Fynsvej 9
5500 Middelfart (Denmark)
✆ +45 75 84 10 10
www.idealstandard.dk

**Italia**
Ideal Standard (Italia) Srl
Via Giosuè Borsi 9
20143 Milano, Italia
✆ +39 (0)2 28881
✉ info@idealstandard.it
www.idealstandard.it

**United Kingdom**
Ideal Standard (UK) Ltd
The Bathroom Works National Avenue
Kingston Upon Hull
HU5 4HS
✆ +44 (0)-1482 346 461
+44 (0)-1482 445 886
www.idealstandard.co.uk

**Deutschland**
Ideal Standard GmbH
Euskirchener Straße 80
53121 Bonn
✆ +49 (0)228 521-0
+49 (0)228 521-241
✉ idealstandard.de@idealstandard.com
www.idealstandard.de

**Nederland**
Ideal Standard Nederland BV
Hambakenwetering 3
5231 DD 's-Hertogenbosch
✆ +31 (0)-77 355 08 08
+31 (0)-77 354 21 86
www.idealstandard.nl

Facciamo il possibile per garantire l'accuratezza delle informazioni fornite. Tuttavia, non possiamo garantirlo e non ci assumiamo alcuna responsabilità per eventuali informazioni errate.