Ideal Standard

C.AIR

E0827EQ

C.AIR | Mobile sottolavabo 800x440x517 mm con finiture grigio lucido (esterno) e b matt (interno), 1 cassetto | Chiusura rallentata, Assemblato

Immagine & disegno

Ideal Standard

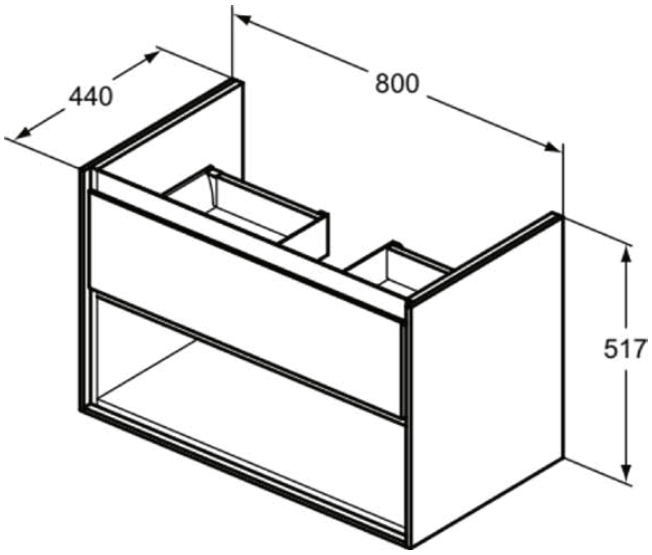

Informazioni generali

Categoria di prodotto:	Mobili
Sotto categoria di prodotto:	Mobile sottolavabo
Brand:	Ideal Standard
Nome Collezione:	C.AIR
Designer:	Ideal Standard
Colour:	EQ - Grigio Lucido (Esterno) E B Matt (Interno)
Finitura della superficie:	lucido
Altezza (mm):	517
Larghezza (mm):	800
Lunghezza / Profondità (mm):	440
Metodo di fissaggio:	Set di fissaggio
Peso netto (Kg):	27.20
Codice EAN:	5017830519454

Con 1 cassetto ad estrazione totale, a chiusura rallentata, maniglia integrata e un vano a giorno. Disponibile in 6 differenti finiture. Abbinabile al lavabo Top Connect AIR, Strada II, Tesi e I.life A come specificato nelle tabelle di compatibilità a partire da pag. 72.

Caratteristiche

Chiusura rallentata

Assemblato

Download

- Installation Guide
- Spare Parts List

Specifiche di prodotto

Meccanismo di chiusura:	Chiusura rallentata
Codice colore:	EQ
Descrizione colore:	grigio lucido (esterno) e b matt (interno)
Modello ad angolo:	No
Piedini di montaggio regolabili:	No
Materiale:	Legno
Materiale (struttura/corpo):	MFC (classe E1)/MDF
Numero di ante (totale):	0
Numero di ante, apertura sinistra:	0
Numero di ante, apertura destra:	0
Numero di cassetti (totale):	1
Numero di cassetti esterni:	1
Numero di cassetti interni:	0
Numero di scomparti aperti:	1
Numero di porte a rullo:	0
Numero di ripiani:	0
Numero di porte scorrevoli:	0

Facciamo il possibile per garantire l'accuratezza delle informazioni fornite. Tuttavia, non possiamo garantirlo e non ci assumiamo alcuna responsabilità per eventuali informazioni errate.

C.AIR

E0827EQ

C.AIR | Mobile sottolavabo 800x440x517 mm con finiture grigio lucido (esterno) e b matt (interno), 1 cassetto | Chiusura rallentata, Assemblato

Specifiche di prodotto

Numero di porte a battente:	0
Meccanismo di apertura:	Pull-to-open
Tecnologia PVD:	No
Porta reversibile:	No
Modello salvaspazio:	No
Finitura della superficie:	lucido
Con foro:	No
Con illuminazione interna:	No
Piedini di montaggio inc.:	No
Con presa di corrente:	No
Con piano d'appoggio:	No
Fissaggi inclusi:	Sì
Metodo di fissaggio:	Set di fissaggio
Metodo di montaggio:	A muro

Facciamo il possibile per garantire l'accuratezza delle informazioni fornite. Tuttavia, non possiamo garantirlo e non ci assumiamo alcuna responsabilità per eventuali informazioni errate.

Ideal Standard

Il tuo contatto locale:

België • Belgique
Ideal Standard Produktions GmbH
Ikaroslaan 18
B-1930 Zaventem
✆ +32 2 325 66 00
+32 2 325 66 01
www.idealstandard.be

Éire
Ideal Standard Éire
2nd Floor, Unit 3103 Lake Drive Citywest
Business Campus Tallaght Dublin 24 YXW2
✆ +353 1 4564525
www.idealstandard.ie

Österreich
Ideal Standard GmbH
Zweigniederlassung Österreich
Erzherzog-Karl-Str. 131–135
1220 Wien Österreich
✆ +43 125 66 222-0
+43 125 66 222-625
www.idealstandard.at

България
Идеал Стандарт - Видима АД
ул. "Марин Попов" 53
гр. Севлиево, 5400
✆ +359 885 938 880
✉ office@idealstandard.com
www.idealstandard.bg

España
Ideal Standard Iberia S.L.U
Riera Principal Nr. 8
08328 Alella (Barcelona - España)
✆ +34 93 561 80 00
www.idealstandard.es

Polska
Ideal Standard Polska
Ul, Ostrowskiego 7
53-238 Wroclaw
✆ +48 71 78 68 301
www.idealstandard.po

Česká republika
Ideal Standard s.r.o.
Zemska 623
41574 Teplice
✆ +420 (0)-417-265 11
+420 (0)-417-265 15
www.idealstandard.cz

Ελλάδα
Ideal Standard S. A. Γραφεία Αθηνών:
Λ. Μεσογείων 265, 15451 N.
Ψυχικό, Αθήνα
✆ +2106790800
www.idealstandard.gr

România
Ideal Standard Representative Office România
Calea Victoriei 109, Etaj 1, Sector 1
București, 010069
✆ +40 746 050 408
✉ officebucharest@idealstandard.com
www.ideal-standard.ro

Hrvatska
Ideal Standard Hrvatska
Lopatinečka ul. 8
10000, Zagreb
✆ +385 91 229 9304
www.idealstandard.hr

France
Ideal Standard France - Siège social
39Rue St. Sabin
75011 Paris
✆ +33 (0)1 49 38 81 34
✉ sav.idealstandard@idealstandard.com
(demandes techniques) /
devis.chantier@idealstandard.com
(demandes commerciales)
www.idealstandard.fr

Srbija
Ideal Standard - Vidima AD
Drinčićeva br.19, I sprat, stan br.8
11000 Beograd Srbija
✆ +381 11 7138 058
www.idealstandard.rs

Danmark
Ideal Standard Skandinavia ApS
Fynsvej 9
5500 Middelfart (Denmark)
✆ +45 75 84 10 10
www.idealstandard.dk

Italia
Ideal Standard (Italia) Srl
Via Giosuè Borsi 9
20143 Milano, Italia
✆ +39 (0)2 28881
✉ info@idealstandard.it
www.idealstandard.it

United Kingdom
Ideal Standard (UK) Ltd
The Bathroom Works National Avenue
Kingston Upon Hull
HU5 4HS
✆ +44 (0)-1482 346 461
+44 (0)-1482 445 886
www.idealstandard.co.uk

Deutschland
Ideal Standard GmbH
Euskirchener Straße 80
53121 Bonn
✆ +49 (0)228 521-0
+49 (0)228 521-241
✉ idealstandard.de@idealstandard.com
www.idealstandard.de

Nederland
Ideal Standard Nederland BV
Hambakenwetering 3
5231 DD 's-Hertogenbosch
✆ +31 (0)-77 355 08 08
+31 (0)-77 354 21 86
www.idealstandard.nl

Facciamo il possibile per garantire l'accuratezza delle informazioni fornite. Tuttavia, non possiamo garantirlo e non ci assumiamo alcuna responsabilità per eventuali informazioni errate.