Ideal Standard

IDEALRAIN EVO

B2238AA

IDEALRAIN EVO | Kit doccia con asta con finiture cromato, 8 l/min (3 bar) | Molteplici funzioni di doccia, Ampio getto

Immagine & disegno

Ideal Standard

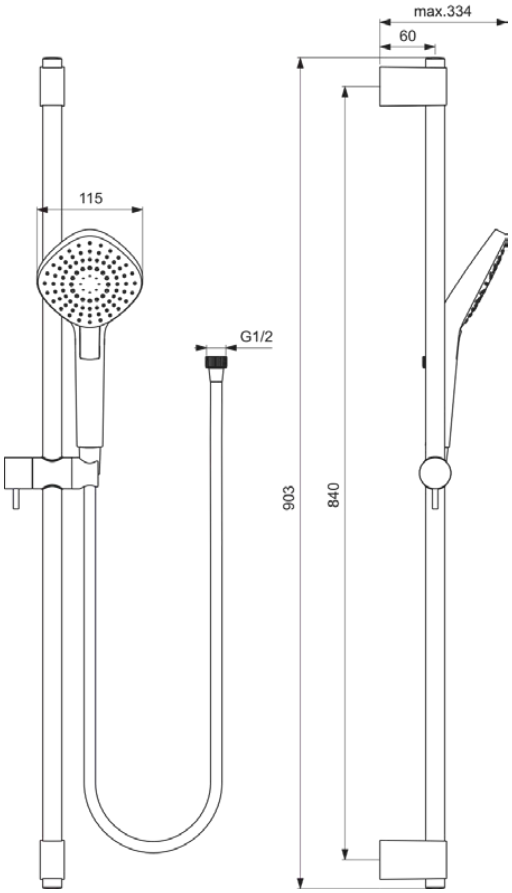

Informazioni generali

Categoria di prodotto:	Kit doccia
Sotto categoria di prodotto:	Kit doccia con asta
Brand:	Ideal Standard
Nome Collezione:	IDEALRAIN EVO
Colour:	AA - Cromato
Finitura della superficie:	lucido
Metodo di fissaggio:	Fissaggio a terra
Peso netto (Kg):	1.44
Codice EAN:	3800861061021

Fissaggi in metallo ad interasse regolabile. È dotata di doccetta da 115 mm con sistema anticalcare, 3 funzioni (Rain, Massage, Air) selezionabili tramite tecnologia Navigo®. Perfettamente funzionante a partire da una pressione di 0,1 bar. Ugelli facili da pulire per prevenire l'accumulo di calcare. Riduttore di portata a 8 l/min. Tubo flessibile Idealflex, in materiale plastico con effetto metallico, da 1750 mm.

Caratteristiche

Molteplici funzioni di doccia

Ampio getto

Download

- Declaration of Conformity
- Installation Guide
- Spare Parts List

Standard di prodotto & certificazioni

Nome del certificato ACS:	19 ACC LY 255
Nome del certificato BGCC:	14-NURVSPSRB-3135

Specifiche di prodotto

Fissaggi regolabili:	No
Modalità getto regolabile:	Sì
Quantità di tipi di getto:	3
Codice colore:	AA
Descrizione colore:	cromato
Fissaggi nascosti:	Sì
Materiale:	Metallo
Portata massima a 3 bar (l):	8
Portata massima a 3 bar (l) per tutte le uscite:	8
Portata massima a 3 bar (l) per la doccetta:	8
Tecnologia PVD:	No
Smartshine:	Sì
Tipologia finitura:	cromato
Finitura della superficie:	lucido
Tipologie getto (i):	Getto a goccia / Massaggio / Pioggia

Facciamo il possibile per garantire l'accuratezza delle informazioni fornite. Tuttavia, non possiamo garantirlo e non ci assumiamo alcuna responsabilità per eventuali informazioni errate.

IDEALRAIN EVO

B2238AA

IDEALRAIN EVO | Kit doccia con asta con finiture cromato, 8 l/min (3 bar) | Molteplici funzioni di doccia, Ampio getto

Specifiche di prodotto

Con doccetta:	Sì
Con doccetta:	No
Con soffione doccia:	No
Con portasapone:	No
Con flessibile doccia:	Sì
Con kit doccia:	Sì
Con set di scorrimento:	Sì
Con portasaponetta:	No
Con porta-spugna:	No
Con staffe a parete:	No
Con gomito a muro:	No
Fissaggi inclusi:	Sì
Metodo di fissaggio:	Fissaggio a terra
Metodo di montaggio:	A muro

Facciamo il possibile per garantire l'accuratezza delle informazioni fornite. Tuttavia, non possiamo garantirlo e non ci assumiamo alcuna responsabilità per eventuali informazioni errate.

Ideal Standard

Il tuo contatto locale:

België • Belgique
Ideal Standard Produktions GmbH
Ikaroslaan 18
B-1930 Zaventem
✆ +32 2 325 66 00
+32 2 325 66 01
www.idealstandard.be

Éire
Ideal Standard Éire
2nd Floor, Unit 3103 Lake Drive Citywest
Business Campus Tallaght Dublin 24 YXW2
✆ +353 1 4564525
www.idealstandard.ie

Österreich
Ideal Standard GmbH
Zweigniederlassung Österreich
Erzherzog-Karl-Str. 131–135
1220 Wien Österreich
✆ +43 125 66 222-0
+43 125 66 222-625
www.idealstandard.at

България
Идеал Стандарт - Видима АД
ул. "Марин Попов" 53
гр. Севлиево, 5400
✆ +359 885 938 880
✉ office@idealstandard.com
www.idealstandard.bg

España
Ideal Standard Iberia S.L.U
Riera Principal Nr. 8
08328 Alella (Barcelona - España)
✆ +34 93 561 80 00
www.idealstandard.es

Polska
Ideal Standard Polska
Ul, Ostrowskiego 7
53-238 Wroclaw
✆ +48 71 78 68 301
www.idealstandard.po

Česká republika
Ideal Standard s.r.o.
Zemska 623
41574 Teplice
✆ +420 (0)-417-265 11
+420 (0)-417-265 15
www.idealstandard.cz

Ελλάδα
Ideal Standard S. A. Γραφεία Αθηνών:
Λ. Μεσογείων 265, 15451 N.
Ψυχικό, Αθήνα
✆ +2106790800
www.idealstandard.gr

România
Ideal Standard Representative Office România
Calea Victoriei 109, Etaj 1, Sector 1
București, 010069
✆ +40 746 050 408
✉ officebucharest@idealstandard.com
www.ideal-standard.ro

Hrvatska
Ideal Standard Hrvatska
Lopatinečka ul. 8
10000, Zagreb
✆ +385 91 229 9304
www.idealstandard.hr

France
Ideal Standard France - Siège social
39Rue St. Sabin
75011 Paris
✆ +33 (0)1 49 38 81 34
✉ sav.idealstandard@idealstandard.com
(demandes techniques) /
devis.chantier@idealstandard.com
(demandes commerciales)
www.idealstandard.fr

Srbija
Ideal Standard - Vidima AD
Drinčićeva br.19, I sprat, stan br.8
11000 Beograd Srbija
✆ +381 11 7138 058
www.idealstandard.rs

Danmark
Ideal Standard Skandinavia ApS
Fynsvej 9
5500 Middelfart (Denmark)
✆ +45 75 84 10 10
www.idealstandard.dk

Italia
Ideal Standard (Italia) Srl
Via Giosuè Borsi 9
20143 Milano, Italia
✆ +39 (0)2 28881
✉ info@idealstandard.it
www.idealstandard.it

United Kingdom
Ideal Standard (UK) Ltd
The Bathroom Works National Avenue
Kingston Upon Hull
HU5 4HS
✆ +44 (0)-1482 346 461
+44 (0)-1482 445 886
www.idealstandard.co.uk

Deutschland
Ideal Standard GmbH
Euskirchener Straße 80
53121 Bonn
✆ +49 (0)228 521-0
+49 (0)228 521-241
✉ idealstandard.de@idealstandard.com
www.idealstandard.de

Nederland
Ideal Standard Nederland BV
Hambakenwetering 3
5231 DD 's-Hertogenbosch
✆ +31 (0)-77 355 08 08
+31 (0)-77 354 21 86
www.idealstandard.nl

Facciamo il possibile per garantire l'accuratezza delle informazioni fornite. Tuttavia, non possiamo garantirlo e non ci assumiamo alcuna responsabilità per eventuali informazioni errate.