Ideal Standard

TESI

T353701

TESI | Pacchetto vaso filoparete 365x555x445 mm con finiture bianco lucido, CL1 scarico completo 3.9 - 6 l/min | CL1, CL2

Immagine & disegno

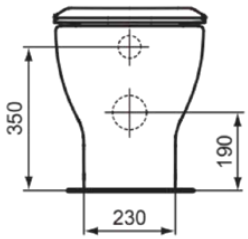

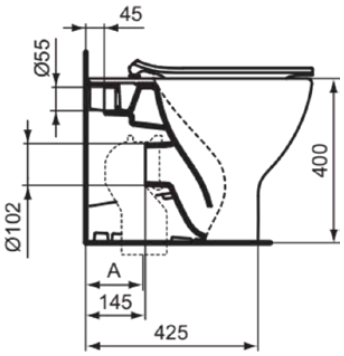

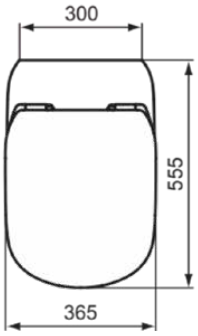

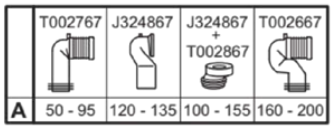

	T002767	J324867	J324867 + T002867	T002667
A	50 - 95	120 - 135	100 - 155	160 - 200

Informazioni generali

Categoria di prodotto:	Sanitari
Sotto categoria di prodotto:	Pacchetto vaso filoparete
Brand:	Ideal Standard
Nome Collezione:	TESI
Designer:	Studio Levien
Colour:	01 - Bianco Lucido
Finitura della superficie:	lucido
Altezza (mm):	445
Larghezza (mm):	365
Lunghezza / Profondità (mm):	555
Metodo di fissaggio:	Set cerniere
Peso netto (Kg):	28.00
Codice EAN:	8014140430414

Completo di sedile slim. La tecnologia AquaBlade® crea una lama d'acqua che pulisce una superficie più ampia del 90% rispetto a un vaso con brida. Grazie al design innovativo inoltre elimina gli angoli nascosti rendendo comodamente accessibile l'intera superficie del vaso per una pulizia più efficace. Grazie allo scarico traslato che copre distanze dal muro comprese tra i 50 e i 200 mm (attraverso le apposite curve tecniche da ordinare separatamente) può essere installato senza dover apportare modifiche agli impianti esistenti. Installazione filo parete. Il vaso è corredato di fissaggi a pavimento. Certificato per scarico 4/2,6 litri.

Prodotti inclusi

T352801:	TESI | Sedile a sandwich 370x450x45 mm con finiture bianco lucido
T465101:	TESI | Pacchetto vaso filoparete 360x550x445 mm con finiture bianco lucido, CL1 scarico completo 3.9 - 6 l/min
TT0257919:	Fixing set

Caratteristiche

CL1 — CL1: 3.9 - 6 l/min

CL2 — CL2: 6 l/min

Download

- EPD

Standard di prodotto & certificazioni

Certificazioni:	EN 997
Classificazione DoP:	CL1-6A/5A/4A+CL2

Specifiche di prodotto

Volume di risciacquo regolabile:	No
Numero di maniglie:	0
Protezione antifurto:	No
CL1 scarico completo massimo (litri):	6

Facciamo il possibile per garantire l'accuratezza delle informazioni fornite. Tuttavia, non possiamo garantirlo e non ci assumiamo alcuna responsabilità per eventuali informazioni errate.

TESI

T353701

TESI | Pacchetto vaso filoparete 365x555x445 mm con finiture bianco lucido, CL1 scarico completo 3.9 - 6 l/min | CL1, CL2

Specifiche di prodotto

CL1 scarico completo minimo (litri):	3.9
CL1 scarico completo massimo (litri):	6
Tipologia di chiusura:	Chiusura normale
Codice colore:	01
Descrizione colore:	bianco lucido
Perno di cerniera continuo:	No
Posizione di fissaggio:	top
Per vaso wc universale:	No
Materiale cerniere:	Acciaio inox
Montaggio a cerniera:	cerniere presenti nel coprisedile
Materiale (confezione):	Sandwich seat (T352801): Plastic
Materiale (confezione):	Sandwich seat (T352801): Duroplast
Tecnologia PVD:	No
Opzione di sgancio rapido:	Sì
Modello slim:	Sì
Compatibile con SmartFlush:	No
Finitura della superficie:	lucido
Con nicchia igienica / sedile vaso fisso:	No
Con motivo/icona:	No

Facciamo il possibile per garantire l'accuratezza delle informazioni fornite. Tuttavia, non possiamo garantirlo e non ci assumiamo alcuna responsabilità per eventuali informazioni errate.

Ideal Standard

Il tuo contatto locale:

België • Belgique
Ideal Standard Produktions GmbH
Ikaroslaan 18
B-1930 Zaventem
✆ +32 2 325 66 00
+32 2 325 66 01
www.idealstandard.be

Éire
Ideal Standard Éire
2nd Floor, Unit 3103 Lake Drive Citywest
Business Campus Tallaght Dublin 24 YXW2
✆ +353 1 4564525
www.idealstandard.ie

Österreich
Ideal Standard GmbH
Zweigniederlassung Österreich
Erzherzog-Karl-Str. 131–135
1220 Wien Österreich
✆ +43 125 66 222-0
+43 125 66 222-625
www.idealstandard.at

България
Идеал Стандарт - Видима АД
ул. "Марин Попов" 53
гр. Севлиево, 5400
✆ +359 885 938 880
✉ office@idealstandard.com
www.idealstandard.bg

España
Ideal Standard Iberia S.L.U
Riera Principal Nr. 8
08328 Alella (Barcelona - España)
✆ +34 93 561 80 00
www.idealstandard.es

Polska
Ideal Standard Polska
Ul, Ostrowskiego 7
53-238 Wroclaw
✆ +48 71 78 68 301
www.idealstandard.po

Česká republika
Ideal Standard s.r.o.
Zemska 623
41574 Teplice
✆ +420 (0)-417-265 11
+420 (0)-417-265 15
www.idealstandard.cz

Ελλάδα
Ideal Standard S. A. Γραφεία Αθηνών:
Λ. Μεσογείων 265, 15451 N.
Ψυχικό, Αθήνα
✆ +2106790800
www.idealstandard.gr

România
Ideal Standard Representative Office România
Calea Victoriei 109, Etaj 1, Sector 1
București, 010069
✆ +40 746 050 408
✉ officebucharest@idealstandard.com
www.ideal-standard.ro

Hrvatska
Ideal Standard Hrvatska
Lopatinečka ul. 8
10000, Zagreb
✆ +385 91 229 9304
www.idealstandard.hr

France
Ideal Standard France - Siège social
39Rue St. Sabin
75011 Paris
✆ +33 (0)1 49 38 81 34
✉ sav.idealstandard@idealstandard.com
(demandes techniques) /
devis.chantier@idealstandard.com
(demandes commerciales)
www.idealstandard.fr

Srbija
Ideal Standard - Vidima AD
Drinčićeva br.19, I sprat, stan br.8
11000 Beograd Srbija
✆ +381 11 7138 058
www.idealstandard.rs

Danmark
Ideal Standard Skandinavia ApS
Fynsvej 9
5500 Middelfart (Denmark)
✆ +45 75 84 10 10
www.idealstandard.dk

Italia
Ideal Standard (Italia) Srl
Via Giosuè Borsi 9
20143 Milano, Italia
✆ +39 (0)2 28881
✉ info@idealstandard.it
www.idealstandard.it

United Kingdom
Ideal Standard (UK) Ltd
The Bathroom Works National Avenue
Kingston Upon Hull
HU5 4HS
✆ +44 (0)-1482 346 461
+44 (0)-1482 445 886
www.idealstandard.co.uk

Deutschland
Ideal Standard GmbH
Euskirchener Straße 80
53121 Bonn
✆ +49 (0)228 521-0
+49 (0)228 521-241
✉ idealstandard.de@idealstandard.com
www.idealstandard.de

Nederland
Ideal Standard Nederland BV
Hambakenwetering 3
5231 DD 's-Hertogenbosch
✆ +31 (0)-77 355 08 08
+31 (0)-77 354 21 86
www.idealstandard.nl

Facciamo il possibile per garantire l'accuratezza delle informazioni fornite. Tuttavia, non possiamo garantirlo e non ci assumiamo alcuna responsabilità per eventuali informazioni errate.